Rolf

CONFORMITÉ SANITAIRE

GARANTIE

Référence : **501017011**

MITIGEUR DE LAVABO ENCASTRER FACT'ORY - LAITON NOIR MAT - CARTOUCHE 35MM - ROLF

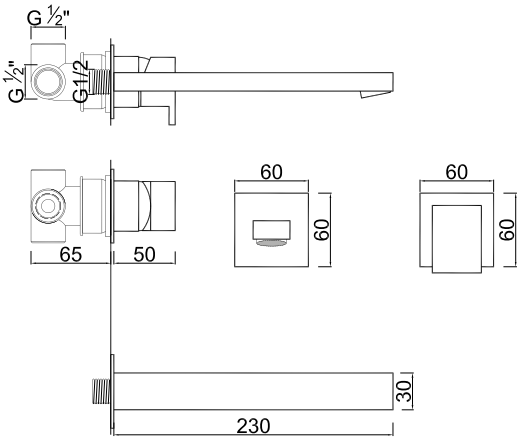

UN DESIGN CUBIQUE ET MODERNE.

INSTALLATION RAPIDE ET FACILE.

DESCRIPTION	Noir mat. - Manette métal. - Cartouche Ø35mm à technologie C3. - Rosaces carrées métal. - Aérateur effet Champagne (débit 13 litres/minute). - Longueur de bec 230 mm. - Profondeur d'encastrement 65 mm.
CARACTÉRISTIQUES	Chromé. - Manette métal. - Cartouche Ø35 mm. - Rosaces carrées métal. - Longueur du bec 230 mm. - Aérateur effet champagne (débit 13 litres/minute). - Profondeur d'encastrement de 65 mm.
APPLICATIONS	Robinetterie de lavabo
PRÉCAUTION D'EMPLOI	Livré avec rosaces

SPECIFICATIONS D'INSTALLATION	Permet l'équipement sanitaire des salles de bains et cuisine.
	Garantie 10 ans sur cartouches et défauts de fabrication. Cf conditions générales de vente.